Согласовано:

Председатель Совета многоквартирного дома №30 ул. Гагарина, согласно протоколу от 29.05.2016г.

_____ Т. Ю. Цынцова

с протоколом разногласий

ООО УК "ДЕЗ ВЖР"

ШИФР: 12/10.2017-ГП
СТАДИЯ: РАБОЧИЙ ПРОЕКТ
РАЗДЕЛ II
СХЕМА ПЛАНИРОВОЧНОЙ ОРГАНИЗАЦИИ
ЗЕМЕЛЬНОГО УЧАСТКА

# Благоустройство дворовой территории: ул.Гагарина 30 г.Сургут

г.СУРГУТ 2017г.

| Инв.N подл. | Подпись и дата | Взам.инв.N |
|---|---|---|
| | | |

ООО УК "ДЕЗ ВЖР"

ШИФР: 12/10.2017-ГП
СТАДИЯ: РАБОЧИЙ ПРОЕКТ
РАЗДЕЛ II
СХЕМА ПЛАНИРОВОЧНОЙ ОРГАНИЗАЦИИ
ЗЕМЕЛЬНОГО УЧАСТКА

# Благоустройство дворовой территории ул.Гагарина 30 г.Сургут

Зам. директора ООО "УК ДЕЗ ВЖР" Чернышева О.Ф.

Гл.Специалист Службы ТО ООО "УК ДЕЗ ВЖР" Исхакова Н.Ю.

г.СУРГУТ 2017г.

| Инв.N подл. | Подп. и дата | Взам.инв.N |
|---|---|---|
| | | |

## Ведомость объемов работ

| Наименование работ | Количество в границах кадастрового учета | Примечание |
|---|---|---|
| 1. Подготовительные работы | | |
| 1.1 Демонтаж существующего бетонного покрытия,м2 | 868,0 | h=0.10м |
| 1.2 Демонтаж металлического ограждения, м | 83,0 | |
| 1.3 Демонтаж бортового камня, м | 92,0 | |
| 1.4 Вывоз строительного мусора после демонтажа | | |
| существующего покрытия, м3 | 90,0 | |
| 2. Устройство дорожной одежды проездов и тротуаров | | |
| 2.1 Устройство покрытия проездов и площадок | | |
| по типу I, м2 | 768,0 | |
| 2.2 Устройство бортового камня БК100.30.15, м. по типу II,м2 | 176,0 | |
| 2.3 Устройство покрытия тротуаров и площадок | 297,0 | |
| 2.4 Устройство бортового камня БК100.20.08, м. | 95,0 | |
| 3. Благоустройство | | |
| 3.1 Устройство газонов посевом многолетних трав | | |
| по торфопесчаной смеси | | |
| (60% торф, 40% песок) h-0.15м, м2 | 133,0 | |
| 3.2 Установка металлического ограждения, м | 147,0 | |
| | | |

## Ведомость рабочих чертежей основного комплекта

| Лист | Наименование | Примечание |
|---|---|---|
| 1 | Общие данные (начало) | |
| 2 | Общие данные (окончание) | |
| 3 | План демонтажных работ. М1:500 | |
| 4 | Разбивочный план. М1:500 | |
| 5 | План организации рельефа. М1:500 | |
| 6 | План проездов,тротуаров,дорожек, площадок. М1:500(начало) | |
| 7 | План проездов,тротуаров,дорожек, площадок. М1:500(окончание) | |
| 8 | План озеленения М1:500 | |
| | | |
| | | |

## Ведомость ссылочных и прилагаемых документов

| Обозначение | Наименование | Примечание |
|---|---|---|
| | Ссылочные документы | |
| ГОСТ 6665-91 | Камни бортовые бетонные | |
| | и железобетонные | |
| Приложение 1 | Кадастровя выписка земельного участка | |
| | | |
| | | |

Согласовано

Взам. инв. N

Подп. и дата

Инв. N подл.

| Изм. | Кол.уч. | Лист | Nдок. | Подп. | Дата |
|---|---|---|---|---|---|
| Зам.директора | | Чернышева | | | 01.17 |
| Гл.спец. | | Исхакова | | | 01.17 |
| Разраб. | | Чувак | | | 01.17 |

12/10.2017-ГП

Благоустройство дворовой территории по адресу: ул.Гагарина 30

| Стадия | Лист | Листов |
|---|---|---|
| Р | 1 | 8 |

Общие данные (начало)

ООО "УК ДЕЗ ВЖР" г.Сургут

Формат А3

## Показатели по генплану

| N n/n | Наименование | Ед. изм. | Кол-во |
|---|---|---|---|
| 1 | Площадь территории (в условных границах) | м2 | 7048,0 |
| 2 | Площадь проездов, площадок и тротуаров | м2 | 1065,0 |
| 3 | Площадь озеленения | м2 | 133,0 |
| | | | |

## Перечень актов освидетельствования скрытых работ

| N n/n | Наименование | Примечание |
|---|---|---|
| 1 | Устройство корыт и оснований под дорожные покрытия | |
| 2 | Устройство и уплотнение конструктивных слоев | |
| | дорожной одежды | |
| | | |

Приложение 1, кадастровая выписка земельного участка с кадастровым 86:10:0101019:2466

## Условные обозначения

Граница кадастрового учета

Граница проектных работ

ПОЯСНИТЕЛЬНАЯ ЗАПИСКА

Проектом предусмотрено замена покрытия проездов и тротуаров, замена ограждения и бортового камня, благоустройство и озеленение территории путем устройства газонов по слою растительного грунта, толщиной 0,15м.

Конструкции дорожных одежд проездов и тротуаров – асфальтобетон.

1. Данный комплект чертежей разработан на основании:
   - задания на проектирование;
   - технического задания;
   - топографической съемки.
   (система координат – местная,)
2. При решении организации рельефа за исходные отметки приняты отметки существующего рельефа.
3. Привязка произведена линейная к существующим жилым домам.
4. До начала производства земляных работ пригласить на место представителей служб эксплуатации инженерных коммуникаций в данном районе и получить разрешение в установленном порядке
5. Чертежи разработаны в соответствии с действующими нормами, правилами и стандартами.

Согласовано

Взам. инв. N

Подп. и дата

Инв. N подл.

| Изм. | Кол.уч. | Лист | Nдок. | Подп. | Дата | 12/10.2017–ГП | | | |
|---|---|---|---|---|---|---|---|---|---|
| | | | | | | Благоустройство дворовой территории по адресу: ул.Гагарина 30 | | | |
| | | | | | | | Стадия | Лист | Листов |
| | | | | | | | Р | 2 | |
| Зам.директора | | Чернышева | | | 01.17 | | | | |
| Гл.спец. | | Исхакова | | | 01.17 | Общие данные (окончание) | ООО "УК ДЕЗ ВЖР" г.Сургут | | |
| Разраб. | | Чувак | | | 01.17 | | | | |

Формат А3

Демонтаж существующего покрытия
с последующим восстановлением из асфальтобетона

## Условные обозначения

- Граница кадастрового учета
- Демонтаж металлического ограждения
- Демонтаж бортового камня
- Существующее бетонное покрытие, подлежащее демонтажу

Гагарина 30

Гагарина 32

улица Г А Г А Р И Н А

| Изм. | Кол.уч | Лист | Nдок. | Подп. | Дата |
|---|---|---|---|---|---|
| Зам.директора | | Чернышева | | | 01.17 |
| Гл.спец. | | Исхакова | | | 01.17 |
| Разраб. | | Чувак | | | 01.17 |

# 12/10.2017-ГП

Благоустройство дворовой территории по адресу:
ул.Гагарина 30

| Стадия | Лист | Листов |
|---|---|---|
| Р | 3 | |

План демонтажных работ.
М1:500

ООО "УК ДЕЗ ВЖР"
г.Сургут

Инв. N подл. | Подп. и дата | Взам. инв. N

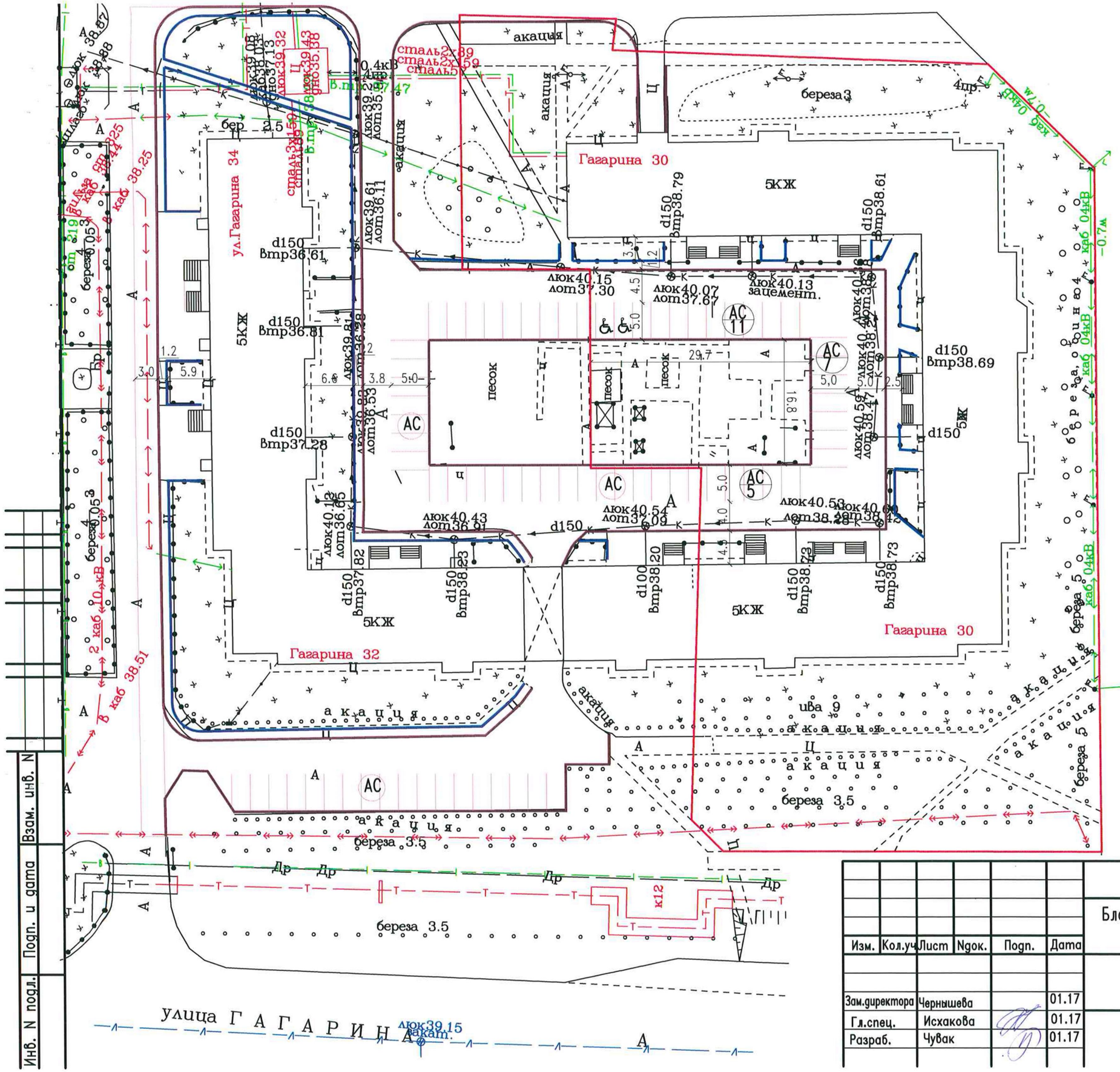


## Условные обозначения

АС 11 – Автостоянка
– Количество машиномест

♿ – Места парковок для инвалидов

Общее количество парковочных мест 23, из них 10% стоянка для МГБ–2 мест.

| Изм. | Кол.уч. | Лист | Nдок. | Подп. | Дата |
|---|---|---|---|---|---|
| Зам.директора | | Чернышева | | | 01.17 |
| Гл.спец. | | Исхакова | | | 01.17 |
| Разраб. | | Чувак | | | 01.17 |

# 12/10.2017–ГП

Благоустройство дворовой территории по адресу: ул.Гагарина 30

| Стадия | Лист | Листов |
|---|---|---|
| Р | 4 | |

Разбивочный план. М 1:500

ООО УК "ДЕЗ ВЖР" г.Сургут

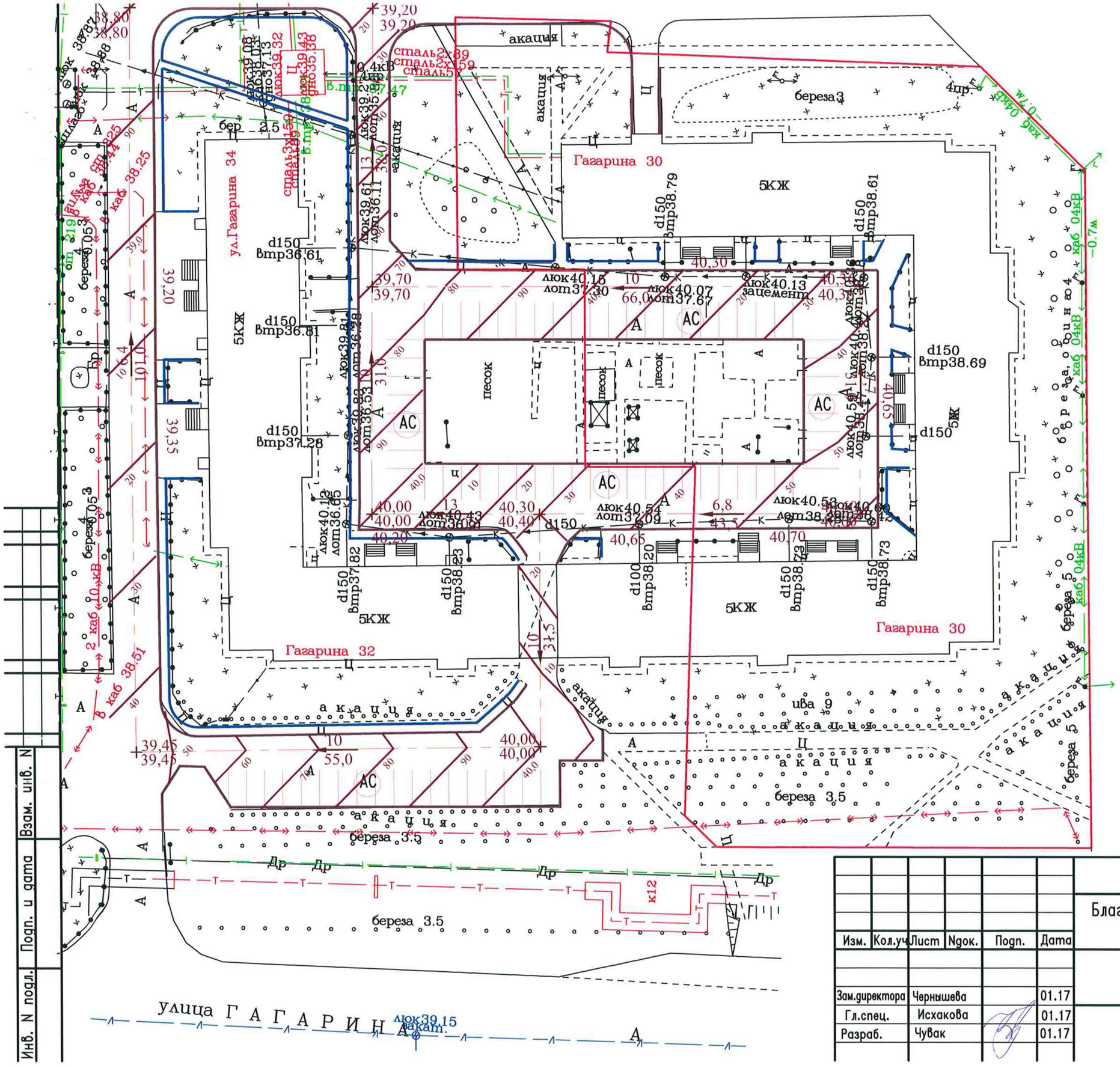


| Изм. | Кол.уч. | Лист | Nдок. | Подп. | Дата |
|---|---|---|---|---|---|
| Зам.директора | | Чернышева | | | 01.17 |
| Гл.спец. | | Исхакова | | | 01.17 |
| Разраб. | | Чувак | | | 01.17 |

# 12/10.2017-ГП

Благоустройство дворовой территории по адресу: ул.Гагарина 30

| Стадия | Лист | Листов |
|---|---|---|
| Р | 5 | |

План организации рельефа.
М1:500

ООО УК "ДЕЗ ВЖР"
г.Сургут

Место безбарьерного перехода проезда для маломобильного населения

Гагарина 30

Гагарина 32

ул.Гагарина 34

улица Г А Г А Р И Н А

## Условные обозначения

- Граница кадастрового учета
- Проезжая часть из асфальтобетона
- Тротуары из асфальтобетона
- Место безбарьерного перехода проезда для маломобильного населения

| Изм. | Кол.уч | Лист | Nдок. | Подп. | Дата |
|---|---|---|---|---|---|
| Зам.директора | | Чернышева | | | 01.17 |
| Гл.спец. | | Исхакова | | | 01.17 |
| Разраб. | | Чувак | | | 01.17 |

# 12/10.2017-ГП

Благоустройство дворовой территории по адресу: ул.Гагарина 30

| Стадия | Лист | Листов |
|---|---|---|
| Р | 6 | |

План проездов,тротуаров, площадок М1:500 (начало)

ООО "УК ДЕЗ ВЖР" г.Сургут

Инв. N подл. | Подп. и дата | Взам. инв. N

## ПОКРЫТИЕ ПРОЕЗДОВ И АВТОСТОЯНОК

Бортовой бетонный камень
БК100.30.15 по ГОСТ 6665-91

Щебень (фракции 20-40)
по ГОСТ 8767-93 -0,10 м

Песок крупнозернистый
по ГОСТ 8736-93 -0,20 м

ВЕРХНИЙ СЛОЙ ПОКРЫТИЯ - плотный асфальтобетон из горячей мелкозернистой смеси типа "Б" I марки
по ГОСТ 9128-97 - 0.05 м

ВЫРАВНИВАЮЩИЙ СЛОЙ ПОКРЫТИЯ -
пористый асфальтобетон из горячей крупнозернистой смеси по ГОСТ 9128-97 - 0.06 м

ОСНОВАНИЕ: щебень,уложенный по способу заклинки (СНиП 3.3.06.03-85 таб.6) -0,14 м
Фракция 40-70- Марки щебня-800
Фракция 10-20- Марки щебня-800

Песок крупнозернистый по ГОСТ 8736-93 -0,20 м

ГРУНТ ЗЕМПОЛОТНА - песок мелкий Еосн.-100 МПа

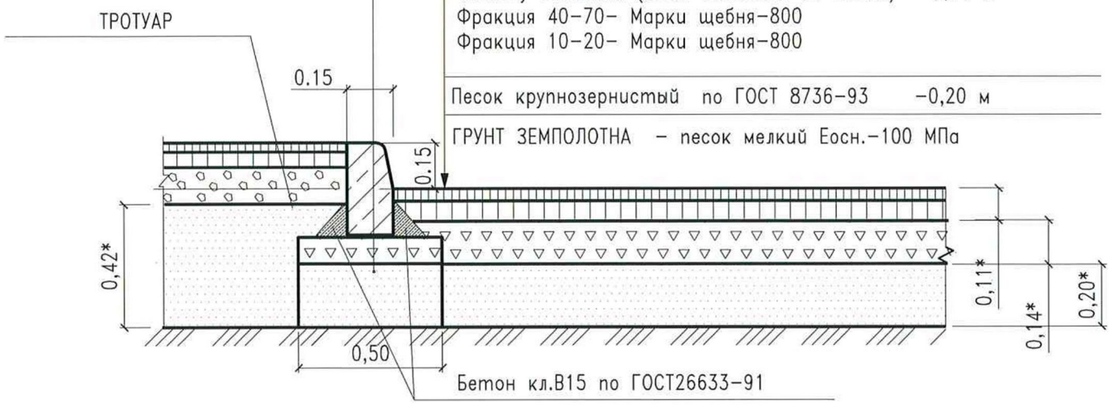


## ТРОТУАРЫ И ПЛОЩАДКИ

Бортовой бетонный камень
БК100.20.8 по ГОСТ 6665-91

Щебень (фракции 20-40)
по ГОСТ 8767-93 -0,12 м

Песок крупнозернистый
по ГОСТ 8736-93 -0,28 м

Уплотненный грунт

ВЕРХНИЙ СЛОЙ ПОКРЫТИЯ - плотный асфальтобетон из горячей мелкозернистой смеси типа "Г" I марки
по ГОСТ 9128-97 - 0.03 м

ВЫРАВНИВАЮЩИЙ СЛОЙ ПОКРЫТИЯ -
пористый асфальтобетон из горячей крупнозернистой смеси по ГОСТ 9128-97 - 0.05 м

ОСНОВАНИЕ: щебень по ГОСТ 8267-93, -0.10м

Песок крупнозернистый по ГОСТ 8736-93 -0,42 м

Уплотненный грунт

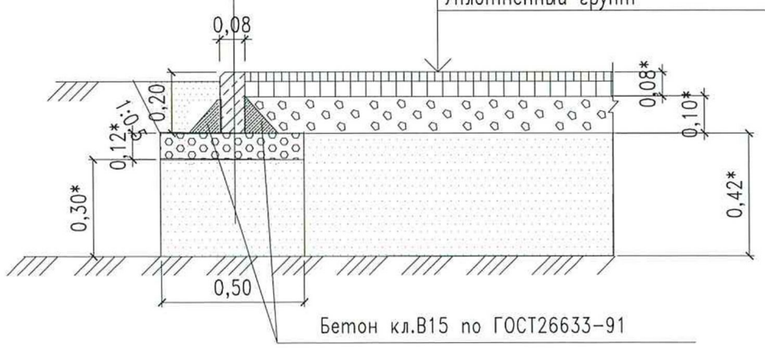


## Ведомость проездов, тротуаров, площадок

| Поз | Наименование | Тип | Площадь м2 в границах проектных работ |
|---|---|---|---|
| 1 | Проезжая часть из асфальтобетона, м2 | I | 463,0 |
| 2 | Парковочная площадка из асфальтобетона,м2 | | 305,0 |
| 3 | Бордюр из бортового камня БК 100.30.15, м | | 176,0 |
| 4 | Тротуары и площадки из асфальтобетона, | II | 297,0 |
| 5 | Бордюр из бортового камня БК 100.20.08, | | 95,0 |

## УЗЕЛ СОПРЯЖЕНИЯ ТРОТУАРОВ С ПРОЕЗЖЕЙ ЧАСТЬЮ ПОСРЕДСТВОМ ПОНИЖЕННОГО БОРТОВОГО КАМНЯ

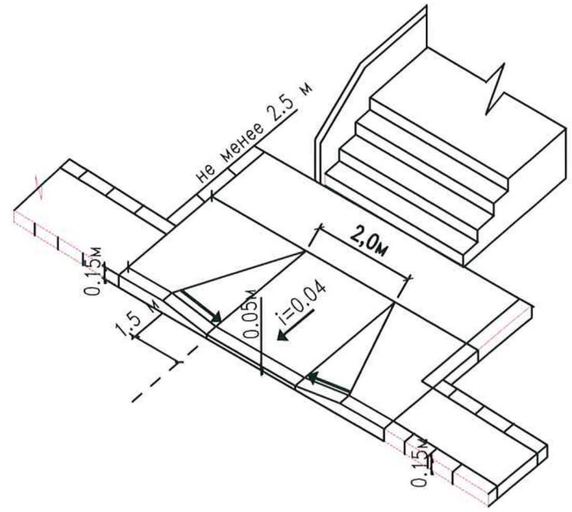


| Изм. | Кол.уч | Лист | Nдок. | Подп. | Дата |
|---|---|---|---|---|---|
| Зам.директора | | Чернышева | | | 01.17 |
| Гл.спец. | | Исхакова | | | 01.17 |
| Разраб. | | Чувак | | | 01.17 |

12/10.2017-ГП

Благоустройство дворовой территории по адресу: ул.Гагарина 30

| Стадия | Лист | Листов |
|---|---|---|
| Р | 7 | |

План проездов,тротуаров, площадок М1:500 (окончание)

ООО "УК ДЕЗ ВЖР" г.Сургут

Инв. N подл. | Подп. и дата | Взам. инв. N

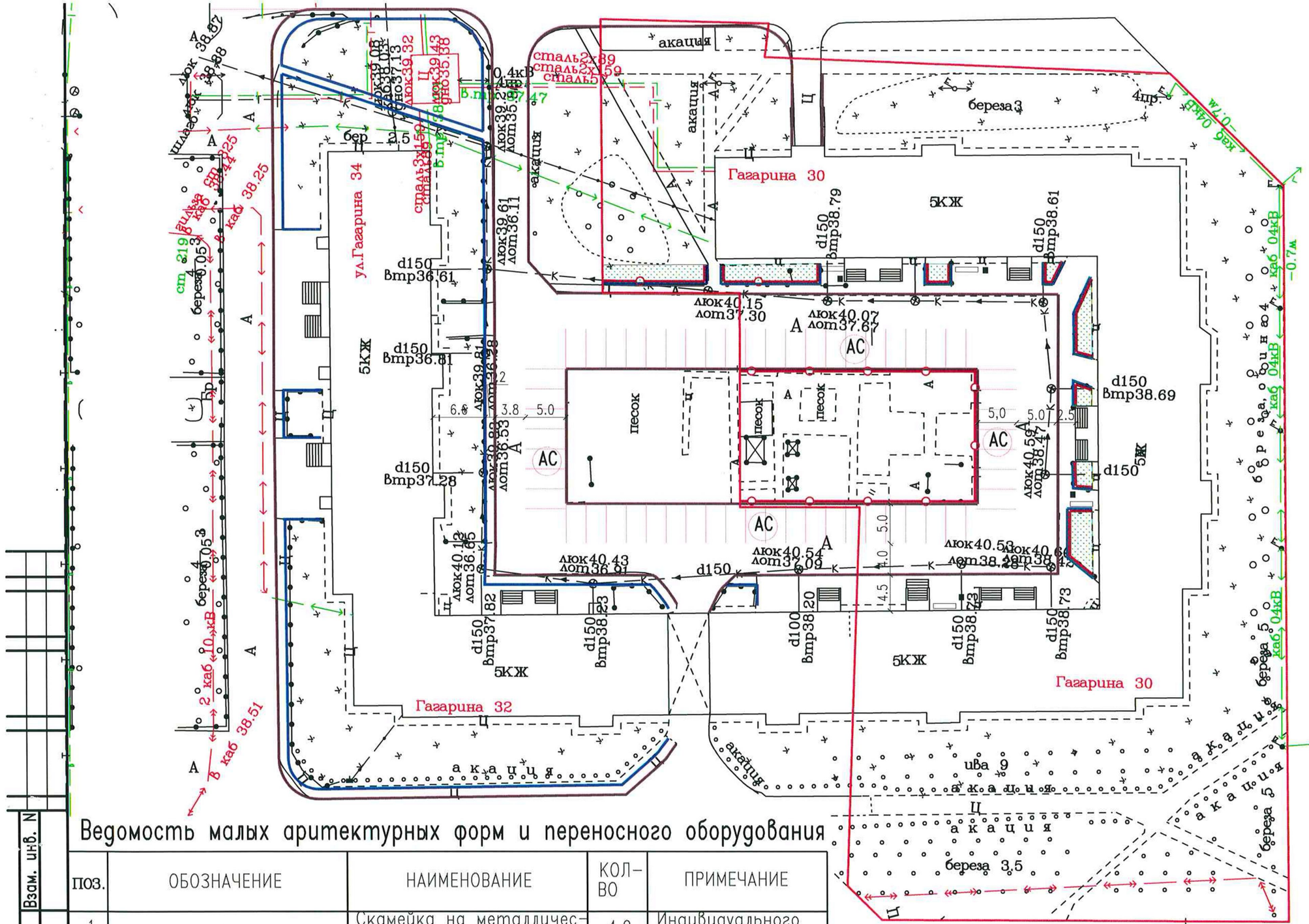


## Условные обозначения

Газон

Граница кадастрового учета

## Ведомость малых аритектурных форм и переносного оборудования

| Поз. | Обозначение | Наименование | Кол-во | Примечание |
|---|---|---|---|---|
| 1 | | Скамейка на металлических ножках, шт | 4,0 | Индивидуального изготовления |
| 2 | | Урна металлическая, шт | 4,0 | Индивидуального изготовления |
| 3 | | Ограждение, м | 147,0 | Высота=1.2м, Шаг=1.5м |

## Ведомость элементов озеленения

| Поз | Наименование породы или вида насождения | Возраст лет | Кол м2 | Примечание |
|---|---|---|---|---|
| 1 | Газон садово-парковый (смесь трав) | | 133,0 | восстановление газона |

Взам. инв. N | Подп. и дата | Инв. N подл.

| Изм. | Кол.уч. | Лист | Nдок. | Подп. | Дата |
|---|---|---|---|---|---|
| Зам.директора | | Чернышева | | | 01.17 |
| Гл.спец. | | Исхакова | | | 01.17 |
| Разраб. | | Чувак | | | 01.17 |

# 12/10.2017-ГП

Благоустройство дворовой территории по адресу: ул.Гагарина 30

| Стадия | Лист | Листов |
|---|---|---|
| Р | 8 | |

План озеленения М1:500

ООО УК "ДЕЗ ВЖР" г.Сургут